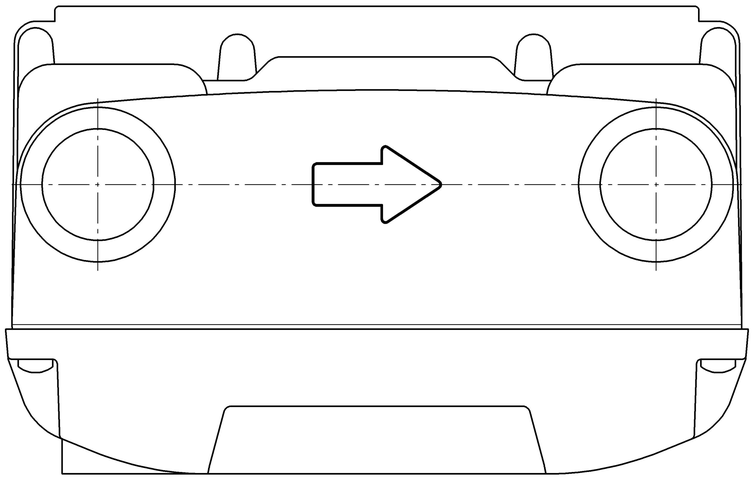

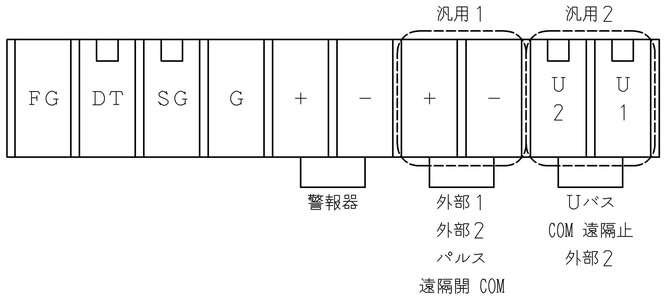

端子配列図

本製品は、「液化石油ガス用流量検知式切替型漏えい検知装置」の漏えい検知部であり、以下の通りである。

1. 外観
   1.1 メータの外観色は、液晶表示部を除く全表面をﾗｲﾄｸﾞﾚｰ（マンセル5Y 7.5/1）とする。
2. 仕様
   2.1 計量部
      (1) 積算表示は最小桁を1Lとし、最高位 999 L 迄表す。
      (2) メータの使用圧力は、3.5kPa 以下である。
      (3) 主要性能は下記の通りである。（測定気体：空気）
         ・気密　　10kPa で漏れがないこと。
         ・感度　　3L/hでカウントアップが行われること。
   2.2 ﾏｲｺﾝ制御部
      (1) 流量式微少漏えい警告機能
      (2) 圧力監視機能（圧力式微少漏えい機能停止）
      (3) 電池電圧低下遮断機能
      (4) テスト遮断機能
      (5) 自己診断機能
   2.3 遮断復帰部
      (1) 弁閉止時の内部漏洩は、4.2kPa 加圧、0.55L/h以下である。
      (2) 復帰は電気式復帰方式である。
      (3) 遮断時にはＬＥＤが点滅する。
   2.4 通信部
      (1) ｾｷｭﾘﾃｨ情報機能

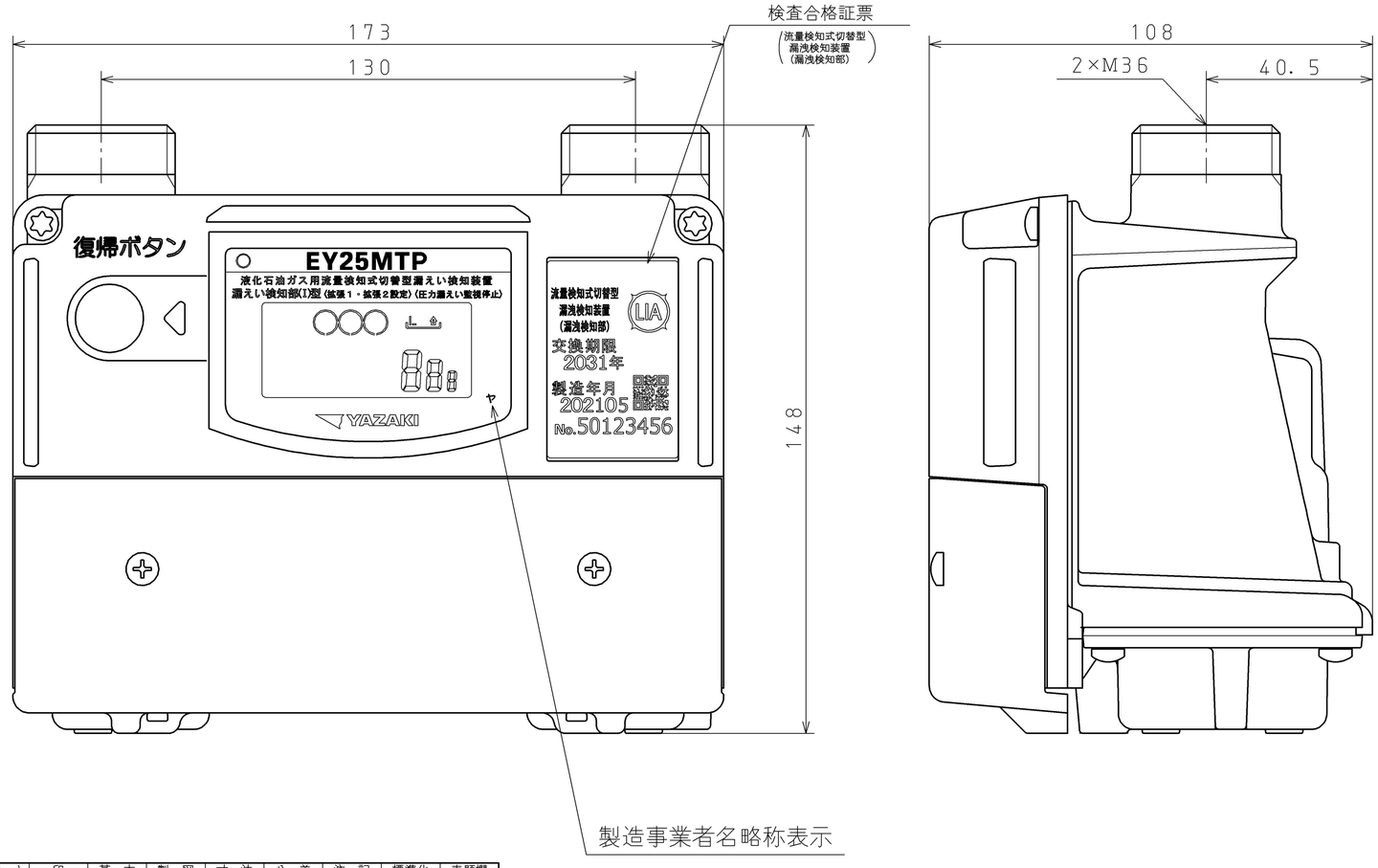

適用規格 TOLERANCE						
指定 DESIGNATION	100以下 UNDER100	250以下 UNDER250	250ｵｰﾊﾞｰ OVER250	角度 ANGLE	偏心量 ECCENTRICIYY	発行 PUBLISH
	±0.8	±1.4	±2	±30′	0.15	

符号 SYMBOL	訂正日付 REVISED DATE	記事 DESCRIPTION	点検 SIGN	尺度 SCALE
				Free

作成年月日 COMPLETION DATE 2021.7.29	製品名称 PRODUCTION NAME	E型保安ガスメータ EY25MTP-YL
認可 APPROVAL	製品番号 PRODUCTION NUMBER	67201-030
点検 INSPECTOR / 点検 INSPECTOR / 作成 DESIGNER	三角法 THIRD ANGLE PROJECTION	図番 DRAWING NUMBER 1

図面チェックシート	印	基本	製図	寸法	公差	注記	標準化	表題欄
作成								
点検								
認可								

YAZAKI

5762082 (A3)